ТАМОЖЕННЫЙ СОЮЗ

ОДОБРЕНИЕ ТИПА ТРАНСПОРТНОГО СРЕДСТВА

№ **ТС RU E-RU.MT02.01423**

Срок действия с **01 сентября 2026 г.** по **31 августа 2027 г.**

ОРГАН ПО СЕРТИФИКАЦИИ

Орган по сертификации механических транспортных средств и прицепов, их составных частей и предметов оборудования "САТР-ФОНД" Межотраслевого Фонда "Сертификация автотранспорта САТР" (ОС "САТР-ФОНД")

место нахождения: 125480, Россия, г. Москва, ул. Героев Панфиловцев, 24, эт/ком 5/518; фактические адреса: 125438, Россия, г. Москва, ул. Автомоторная, 2, стр. 1; 125480, Россия, г. Москва, ул. Героев Панфиловцев, 24; тел.: (495) 454-42-27, (495) 456-62-51, (495) 496-82-44 / факс: (495) 454-72-12, (495) 496-82-44; электронная почта: mail@satrfond.ru; аттестат аккредитации № РОСС RU.0001.11МТ02

ТРАНСПОРТНЫЕ СРЕДСТВА

МАРКА	JAWETTA
КОММЕРЧЕСКОЕ НАИМЕНОВАНИЕ	JCustom, JCity, JWork
ТИП	VPJ
МОДИФИКАЦИИ	JC
КАТЕГОРИЯ	L_3
ЭКОЛОГИЧЕСКИЙ КЛАСС	—
ЗАЯВИТЕЛЬ И ЕГО АДРЕС	Общество с ограниченной ответственностью "ВАЛИТЕКС", ОГРН 1137746864090, место нахождения и фактический адрес: 101000, г. Москва, ул. Маросейка, д. 10/1, стр. 3, кв. 35, Российская Федерация, тел.: +7 (495) 6249139, факс: -, электронная почта: 2135250@gmail.com
ИЗГОТОВИТЕЛЬ И ЕГО АДРЕС	Общество с ограниченной ответственностью "ВАЛИТЕКС", место нахождения и фактический адрес: 101000, г. Москва, ул. Маросейка, д. 10/1, стр. 3, кв. 35, Российская Федерация
ПРЕДСТАВИТЕЛЬ ИЗГОТОВИТЕЛЯ И ЕГО АДРЕС	—
СБОРОЧНЫЙ ЗАВОД И ЕГО АДРЕС	142620, Московская область, г. Куровское, ГСП Нива, гараж 110, Российская Федерация; 117535, город Москва, улица Дорожная, 20, соор. 1, помещение № 7, Российская Федерация
ПОСТАВЩИК СБОРОЧНЫХ КОМПЛЕКТОВ И ЕГО АДРЕС	—

соответствуют требованиям технического регламента Таможенного союза "О безопасности колесных транспортных средств".

Действие данного ОДОБРЕНИЯ ТИПА ТРАНСПОРТНОГО СРЕДСТВА распространяется на серийно выпускаемую продукцию.

Данное ОДОБРЕНИЕ ТИПА ТРАНСПОРТНОГО СРЕДСТВА без приложений недействительно.
Приложение № 1. Общие характеристики транспортного средства
Приложение № 2. Перечень документов, явившихся основанием для оформления ОДОБРЕНИЯ ТИПА ТРАНСПОРТНОГО СРЕДСТВА
Приложение № 3. Описание маркировки транспортного средства
Приложение № 4. Общий вид транспортного средства на двух страницах

ДОПОЛНИТЕЛЬНАЯ ИНФОРМАЦИЯ

—

Руководитель органа по сертификации **А.И. Щепкин**
инициалы, фамилия

Дата оформления « 31 » августа 2026 г.

ОДОБРЕНИЕ ТИПА ТРАНСПОРТНОГО СРЕДСТВА УТВЕРЖДЕНО.
Внесена запись в реестр за № ТС RU E-RU.MT02.01423 от « 01 » сентября 2026 г.

Руководитель (заместитель Руководителя) **РОССТАНДАРТА** **А.П. Шалаев**
наименование уполномоченного органа государственного управления
инициалы, фамилия

СВЕДЕНИЯ О СЕРТИФИКАТЕ ЭП

Сертификат: 50BD771AE972B6B9463101ED019C03A3
Кому выдан: Щепкин Александр Иванович
Действителен: с 28.01.2026 до 28.04.2027

Подлинник электронного документа, подписанного ЭП, хранится в системе электронного документооборота Федерального агентства по техническому регулированию и метрологии

СВЕДЕНИЯ О СЕРТИФИКАТЕ ЭП

Сертификат: 56278ED37E6C2E3BE44E313A0B374DC0
Кому выдан: Шалаев Антон Павлович
Действителен: с 02.07.2026 до 25.09.2027

ОБЩИЕ ХАРАКТЕРИСТИКИ ТРАНСПОРТНОГО СРЕДСТВА

Количество и расположение колес	2, по средней продольной оси
Колесная формула/ведущие колеса	2x1 / заднее
Схема компоновки транспортного средства	двигатель в базе
Расположение двигателя	в базе, поперечное
Количество мест для сидения	2
Рама	сварная, трубчатая

Габаритные размеры, мм	
– длина	1915
– ширина	720
– высота	1010
База, мм	1245

Масса транспортного средства в снаряженном состоянии, кг*	179…185
Технически допустимая максимальная масса транспортного средства, кг	254…260
Технически допустимая максимальная масса, приходящаяся на каждую из осей транспортного средства, начиная с передней оси, кг	
– на переднюю ось	67…70
– на заднюю ось	187…190

* - с учетом веса водителя (75 кг)

Двигатель внутреннего сгорания (марка, тип)	Chongqing Yinxiang Motorcycle Group Co., Ltd., 1P54FMI, 154FMI, 1P53FMI, 153FMI	
	четырехтактный, с искровым зажиганием	
– количество и расположение цилиндров	1, наклонное	
– рабочий объем цилиндров, $см^3$	125	
– степень сжатия	10.0	
– максимальная мощность, кВт ($мин^{-1}$)**	5.6 (7000)	
– максимальный крутящий момент, Н·м ($мин^{-1}$)	6.5 (6000)	
Топливо	бензин с октановым числом не менее 92	
Система питания (тип)	Впрыск топлива с электронным управлением	карбюраторная
Карбюратор (тип, маркировка)	—	с поплавковой камерой, маркировка отсутствует

** - по Директиве ЕС № 134/2014

Блок управления (маркировка)	BOSCH/UAES, F01R00DU0M	—
Форсунки (тип, маркировка)	с электронным управлением, F01R00MH03	—
Воздушный фильтр (тип, маркировка)	с сухим фильтрующим элементом, YZ 125	
Глушители шума впуска (маркировка)		
– 1 ступень	YZ 50-150	
Система зажигания (тип)	электронная, бесконтактная	
Катушка (модуль) зажигания (маркировка)	ICJC001	
Свечи (маркировка)	NGK, CP6EA9	
Система выпуска и нейтрализации отработавших газов	один глушитель, система нейтрализации отработавших газов	
Нейтрализаторы (маркировка)		
– 1 ступень	BT 35 100 200	
– 2 ступень	BT 38 130 300	
Глушители (маркировка)		
– 1 ступень	SF Cub pro 50-150	

Трансмиссия	механическая, для категории L
Сцепление (марка, тип)	многодисковое, работающее в масле
Коробка передач (марка, тип)	с ножным управлением
– число передач и передаточные числа	вперед – 4
I -	2.500
II -	1.550
III -	1.150
IV -	0.923
Главная передача (тип)	цепная
– передаточное число	2.714
– передаточное число промежуточной передачи	3.350

Подвеска	
Передняя (описание)	телескопическая, с гидравлическими амортизаторами
Задняя (описание)	маятникового типа, с двумя гидравлическими амортизаторами

Рулевое управление (описание)	мотоциклетного типа

Тормозные системы	
Рабочая (описание)	ручное управление гидравлическим приводом к тормозному механизму переднего колеса, тормозной механизм - дисковый, с ABS или без нее; ножное управление гидравлическим приводом к тормозному механизму заднего колеса, тормозной механизм - барабанный

Приложение № 1

Шины	обозначение размера	индекс несущей способности для максимально допустимой нагрузки***	обозначение категории скорости***
Передняя ось	80/90-17 M/C	50	P
Задняя ось	90/90-17 M/C	49	P или S
Передняя ось	80/90-17 M/C	44	S

*** - допускается применение шин с большей несущей способностью и более высокой категорией скорости

Оборудование транспортного средства	иммобилайзер по заказу: антиблокировочная тормозная система (ABS)

Руководитель органа по сертификации **А.И. Щепкин**

инициалы, фамилия

СВЕДЕНИЯ О СЕРТИФИКАТЕ ЭП

Сертификат: 50BD771AE972B6B9463101ED019C03A3
Кому выдан: Щепкин Александр Иванович
Действителен: с 28.01.2026 до 28.04.2027

Перечень документов, явившихся основанием для оформления ОДОБРЕНИЯ ТИПА ТРАНСПОРТНОГО СРЕДСТВА

Элементы объектов технического регулирования, в отношении которых установлены требования безопасности	Наименование и происхождение документа, подтверждающего соответствие	Номер документа и дата выпуска
1	2	3
Интерфейс, пункт 15 ТР ТС 018/2011	Декларация о соответствии, Общество с ограниченной ответственностью "ВАЛИТЕКС", Российская Федерация	ЕАЭС № RU Д-RU.MT02.B.00164/26 с 25.08.2026 по 03.06.2030
Световозвращатели, Правила ООН № 3-02	Сообщение, Ministere de la Mobilite et des Travaux publics, Departament de la mobilite et des transports, Великое Герцогство Люксембург	E13*03R02/17*1774*02 от 08.02.2022 E13*03R02/17*1775*02 от 08.02.2022
Устойчивость к воздействию внешних источников электромагнитного излучения и электромагнитная совместимость, Правила ООН № 10-05	Сертификат соответствия, Орган по сертификации продукции и услуг Общества с ограниченной ответственностью "Центромаш", BY/112 098.01, Республика Беларусь	ЕАЭС BY/112 02.01. ТР018 098.01 07282 с 24.07.2026 по 23.07.2030
Оснащение звуковыми сигнальными приборами, Правила ООН № 28-00	Сообщение, Государственный комитет по стандартизации Республики Беларусь, Республика Беларусь	E28*28R00/06*4105*00 от 11.08.2026
Механизмы измерения скорости, Правила ООН № 39-01	—"—	E28*39R01/00*4106*00 от 11.08.2026
Выбросы, Правила ООН № 40-01	Декларация о соответствии, Общество с ограниченной ответственностью "ВАЛИТЕКС", Российская Федерация	ЕАЭС № RU Д-RU.PA07.B.37211/26 с 19.08.2026 по 18.08.2030
Внешний шум, Правила ООН № 41-04	Сообщение, Государственный комитет по стандартизации Республики Беларусь, Республика Беларусь	E28*41R04/09*4101*00 от 06.08.2026
Передние и задние габаритные огни, сигналы торможения, указатели поворота, устройства для освещения заднего регистрационного знака, Правила ООН № 50-00	Сообщение, NSAI Certification, Ирландия	E24*50R00/20*0400*00 от 10.06.2019
Передние и задние габаритные огни, сигналы торможения, указатели поворота, устройства для освещения заднего регистрационного знака, Правила ООН № 50-01	Сообщение, Ministry of Transport of the Czech Republic, Чешская Республика	E8*148R00/04*14022*00 от 15.05.2023 E8*148R00/04*14023*00 от 09.05.2023 E8*148R00/04*14024*00 от 09.05.2023 E8*148R00/04*14025*00 от 09.05.2023

Приложение № 2

1	2	3
Оснащение устройствами освещения и световой сигнализации, Правила ООН № 53-01	Сообщение, Государственный комитет по стандартизации Республики Беларусь, Республика Беларусь	E28*53R01/24*4107*00 от 11.08.2026
Органы управления мопедов и двухколесных мотоциклов, Правила ООН № 60-00	—"—	E28*60R00/05*4108*00 от 11.08.2026
Защита транспортного средства от несанкционированного использования, Правила ООН № 62-00	—"—	E28*62R00/03*4109*00 от 11.08.2026
Оснащение шинами*, Правила ООН № 75-00	Сообщение, RDW, Нидерланды	E4*75R00/17*06489*01 от 24.01.2020 E4*75R00/17*08070*01 от 24.01.2020 E4-75R-0009994 Ext.02 от 22.06.2017 E4-75R-0009998 Ext.02 от 15.05.2017 E4-75R-0010425 Ext.00 от 18.07.2014
Эффективность тормозных систем, Правила ООН № 78-03	Сообщение, Государственный комитет по стандартизации Республики Беларусь, Республика Беларусь	E28*78R03/02*4100*00 от 06.08.2026
Оснащение устройствами непрямого обзора, Правила ООН № 81-00	—"—	E28*81R00/02*4110*00 от 11.08.2026
Фары ближнего и дальнего света, Правила ООН № 113-03	Сообщение, Ministry of Transport of the Czech Republic, Чешская Республика	E8*149R00/05*14022*00 от 15.05.2023

Приложение № 2

1	2	3
Маркировка и возможность идентификации, приложение № 7 к ТР ТС 018/2011	Декларация о соответствии, Общество с ограниченной ответственностью "ВАЛИТЕКС", Российская Федерация	ЕАЭС № RU Д-RU.MT02.B.00164/26 с 25.08.2026 по 03.06.2030

* Допускается установка шин, соответствующих критериям размерности, минимально допустимого индекса нагрузки и минимальной скоростной категории и имеющих иные подтверждающие соответствие документы (при наличии на шинах маркировки по Правилам ООН № 75, при условии представления в орган по сертификации информации об указанной маркировке).

Руководитель органа по сертификации **А.И. Щепкин**

инициалы, фамилия

СВЕДЕНИЯ О СЕРТИФИКАТЕ ЭП

Сертификат: 50BD771AE972B6B9463101ED019C03A3
Кому выдан: Щепкин Александр Иванович
Действителен: с 28.01.2026 до 28.04.2027

ОПИСАНИЕ МАРКИРОВКИ ТРАНСПОРТНОГО СРЕДСТВА

1. Место расположения и форма единого знака обращения на рынке государств – членов Таможенного союза:
   На табличке изготовителя или рядом с табличкой изготовителя.
   Единый знак обращения на рынке государств – членов Таможенного союза наносится в соответствии с Решением Комиссии Таможенного союза от 15 июля 2011 г. №711.
2. Место расположения таблички изготовителя:
   На раме в передней части.
3. Место расположения идентификационного номера:

3.1. На табличке изготовителя.

3.2. На раме с правой стороны, рядом с передней вилкой.

4. Структура и содержание идентификационного номера (номеров) транспортных средств:

1	2	3	4	5	6	7	8	9	10	11	12	13	14	15	16	17
X	8	9	V	P	J	?	?	A	?	2	K	D	9	?	?	?

поз. 1 - 3: Международный идентификационный код изготовителя (WMI):
X89 - код изготовителя(см. также поз.12-14), указывающий на то, что объем его производства не превышает 500 ед. в год.

поз. 4 - 6: Обозначение типа транспортного средства:
VPJ - VPJ.

поз. 7: Обозначение варианта исполнения топливной системы:
C - исполнение с карбюратором;
T - исполнение с системой впрыска.

поз. 8: Обозначение варианта исполнения транспортного средства:
A - с ABS;
N - без ABS;
S - специальная облегченная (без ABS, без пластикового обвеса);
W - специальная упрощенная (без ABS).

поз. 9: Постоянный символ:
A.

поз. 10: Обозначение года выпуска или модельного года согласно Таблице 1 приложения № 7 к ТР ТС 018/2011.

поз. 11: Обозначение объема двигателя:
2 - объем двигателя 125 куб.см.

поз. 12 - 14: **KD9** - код изготовителя (совместно с WMI) - Общество с ограниченной ответственностью «ВАЛИТЕКС».

Приложение № 3

поз. 15 - 17: Производственный номер транспортного средства.

Руководитель органа по сертификации **А.И. Щепкин**
инициалы, фамилия

СВЕДЕНИЯ О СЕРТИФИКАТЕ ЭП

Сертификат: 50BD771AE972B6B9463101ED019C03A3
Кому выдан: Щепкин Александр Иванович
Действителен: с 28.01.2026 до 28.04.2027

ОБЩИЙ ВИД ТРАНСПОРТНОГО СРЕДСТВА
марка JAWETTA, тип VPJ, модификация JC, коммерческие наименования JCustom, JCity, JWork

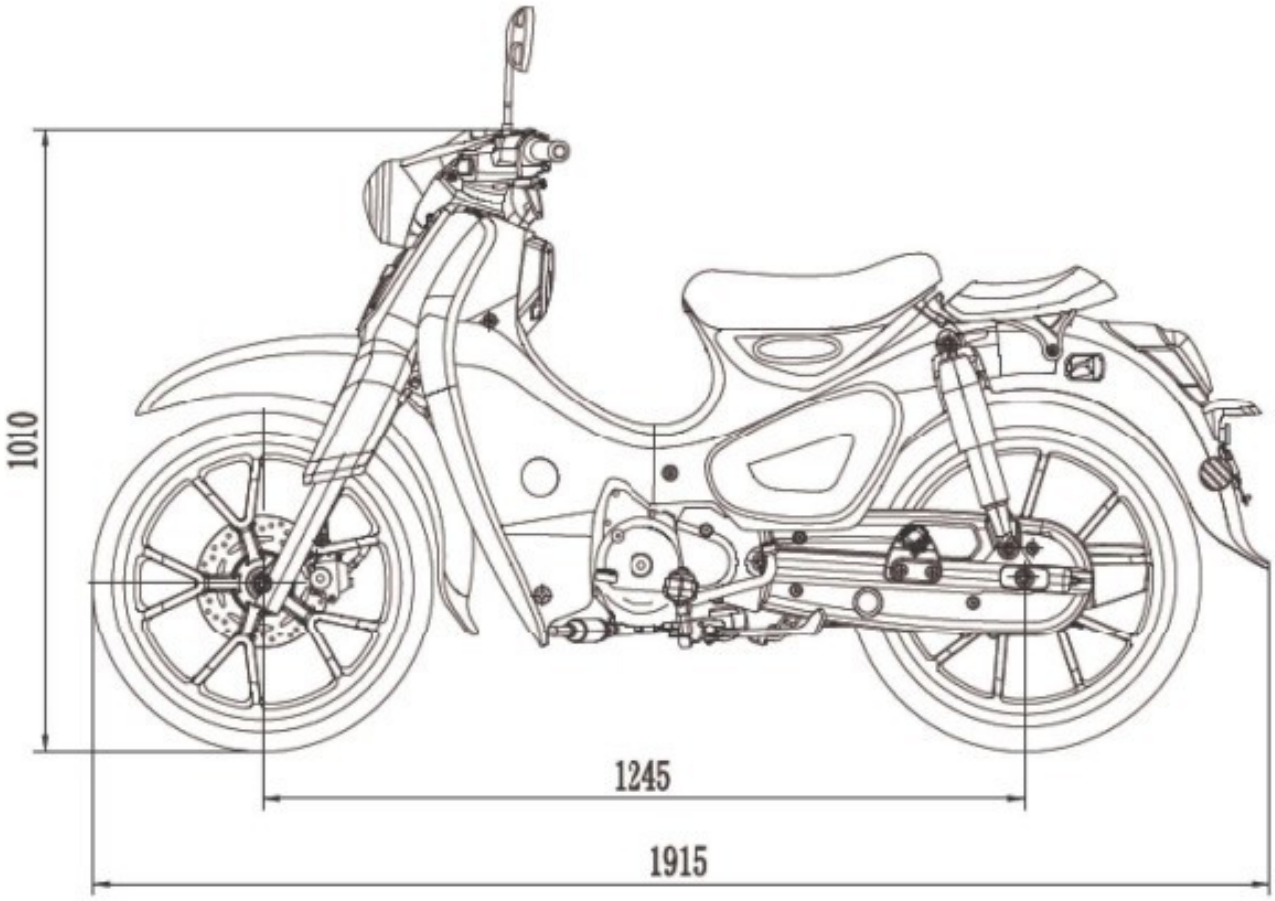

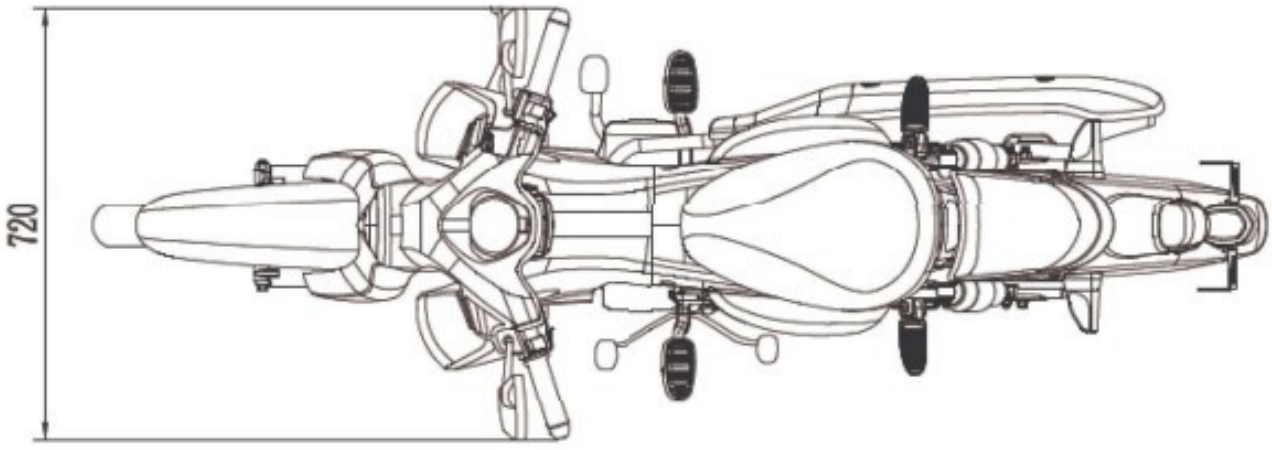

Приложение № 4

ОБЩИЙ ВИД ТРАНСПОРТНОГО СРЕДСТВА

марка JAWETTA, тип VPJ, модификация JC, коммерческие наименования JCustom, JCity, JWork. Вариант исполнения: облегченная версия

